ДатаРу

ДАТАРУ КС К СФП 10Г СР

ОГЛАВЛЕНИЕ

ДАТАРУ КС К СФП 10Г СР..... 3

Таблица1. Характеристики пороговых значений модуля..... 3

Таблица 2. Рекомендуемые условия эксплуатации..... 4

Таблица 3. Рекомендуемые условия эксплуатации..... 4

Таблица 4. Оптические характеристики..... 4

Информация EEPROM..... 5

Схема контактной платы..... 5

Габариты и размеры корпуса..... 7

ДАТАРУ КС К СФП 10Г СР (арт. DR-KC-CSFP-10G-SR=C; арт. DR-KC-CSFP-10G-SR-S=C)

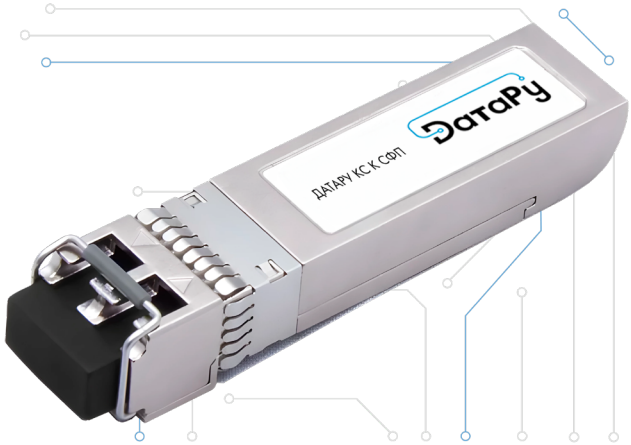

10GBASE-SR SFP+ ДВУХВОЛОКОННЫЙ ОПТИЧЕСКИЙ ТРАНСИВЕР

Особенности:

- Поддерживает скорость передачи данных до 11,3 Гбит/с
- Обеспечивает дальность передачи данных до 300 м
- Имеет передающий лазер на 850нм VSCEL
- Соответствует требованиям директивы RoHS-6
- Поддерживает функцию «горячей замены»
- Тип коннектора LC
- Соответствует спецификации SFP+ MSA SFF-8431
- Имеет встроенную функцию цифровой диагностики Digital Diagnostic Interface (DDM), соответствующую стандарту SFF-8472
- Напряжение питания 3,3 В
- Рабочая температура 0~70°C

Поддерживаемые стандарты:

- 10GBASE-SR 10,3 Гбит/с
- 10GBASE-SW 9,95 Гбит/с
- OBSAI 6,144 Гбит/с, 3,072 Гбит/с, 1,536 Гбит/с, 0,768 Гбит/с
- CPRI 10,138 Гбит/с, 9,830 Гбит/с, 7,373 Гбит/с, 6,144 Гбит/с, 4,915 Гбит/с, 2,458 Гбит/с, 1,229 Гбит/с, 0,614 Гбит/с
- 10G Fibre Channel

Характеристики пороговых значений модуля

Таблица 1

Параметр	Обозна-чение	Минимум	Среднее	Максимум	Единица измерения
Предельное напряжение питания	V_{CC}	-0,5		4	В
Рабочая температура	T_C	0		70	0C
Температура хранения	T_S	-40		85	0C
Относительная влажность	RH	5		95	%

Рекомендуемые условия эксплуатации

Таблица 2

Параметр	Обозна-чение	Минимум	Среднее	Максимум	Единица измерения
Напряжение питания	V_{CC}	3,135	3,3	3,46	В
Ток питания	I_{CC}		200	285	мА

Электрические характеристики

Таблица 3

Параметр	Обозна-чение	Минимум	Среднее	Максимум	Единица измерения
Скорость передачи данных	BR	1,250	10,5	11,3	Гбит/с
Энергопотребление		-		1000	мВт
Трансмиттер					
Допустимое значение тока на входе	I_{in}	-0,3	-	4,0	в
Перепад выходного напряжения	VI	400		1600	мВ
Напряжение на выходе	VoL	-0,3		0,4	В
Приемник					
Допустимое значение тока на выходе		-0,3	-	4,0	В
Перепад входного напряжения	Vo	300		850	мВ
Время нарастания/ ослабления	Tr/Tf	30		-	пкс

Оптические характеристики

Таблица 4

Параметр	Обозна-чение	Минимум	Среднее	Максимум	Единица измерения
Трансмиттер					
Центральная длина волны	λ_C	840	850	860	нм
Уровень выходной оптиче-ской мощности	P_{OUT}	-6		-1	дБм
Коэффициент подавления боковой моды	SMSR	30			дБ
Коэффициент ослабления	ER	3,0	5,0		дБ
Выходная мощность выклю-ченного передатчика	P_{OFF}			-30	дБм

Параметр	Обозна-чение	Минимум	Среднее	Максимум	Единица измерения
Приемник					
Центральная длина волны	λ_C	840	850	860	нм
Чувствительность приемника	P_{MIN}			-11,1	дБм
Перегрузка приемника	P_{MAX}	-1			дБм
Обратные потери	ORL			-12	дБ

Информация EEPROM:

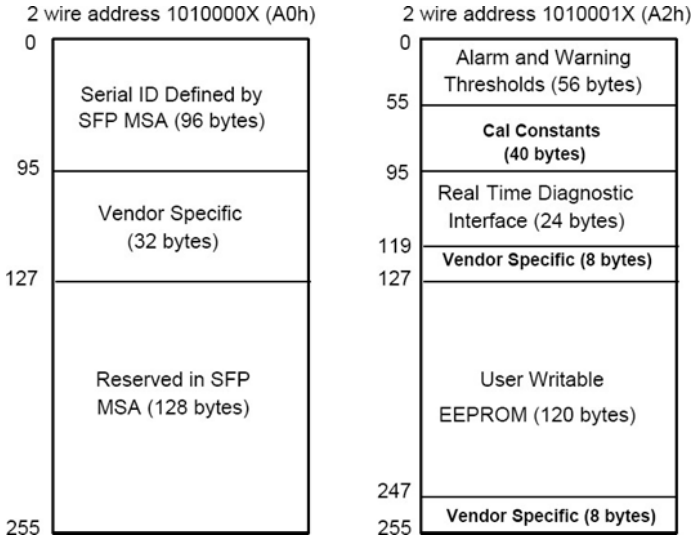

Схема контактной платы:

Контакт	Обозначение	Описание
1	VEET	Заземление трансмиттера
2	Tx_FAULT	Неисправность трансмиттера
3	Tx_DIS	Отключение трансмиттера. Выход лазера отключен при высоком или открытом состоянии
4	SDA	Линия передачи данных 2-проводного последовательного интерфейса
5	SCL	Линия синхронизации 2-проводного последовательного интерфейса
6	MOD_ABS	Модуль отсутствует. Заземление внутри модуля
7	RS0	Выбор режима 0
8	RX_LOS	Индикация потери сигнала. Логический 0 указывает на нормальную работу
9	RS1	Выбор режима 1
10	VEER	Заземление приемника
11	VEER	Заземление приемника
12	RD-	Инвертированный сигнал данных на выходе приемника. Сопряжение по переменному напряжению

Контакт	Обозначение	Описание
13	RD+	Сигнал данных на выходе приемника. Сопряжение по переменному напряжению
14	VEER	Заземление приемника
15	VCCR	Подача питания на приемник
16	VCCT	Подача питания на трансмиттер
17	VEET	Заземление трансмиттера
18	TD+	Сигнал данных на входе трансмиттера. Сопряжение по переменному напряжению
19	TD-	Инвертированный сигнал данных на входе трансмиттера. Сопряжение по переменному напряжению
20	VEET	Заземление трансмиттера

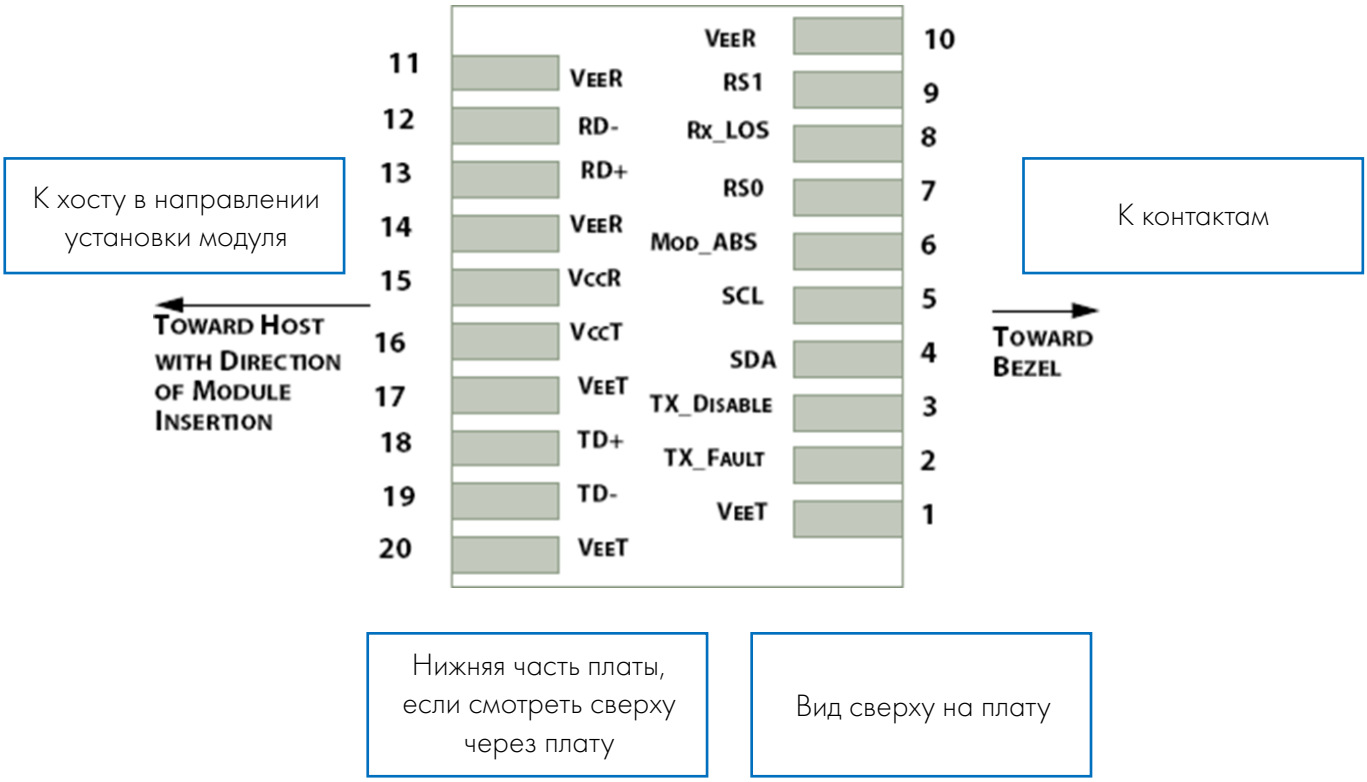

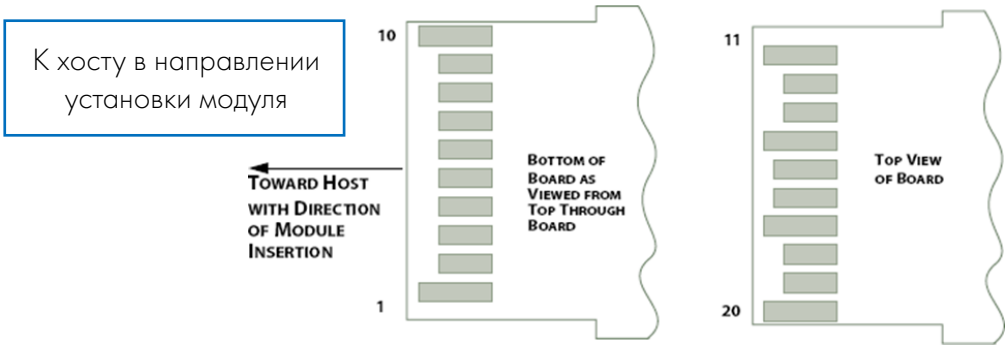

Габариты и размеры корпуса:

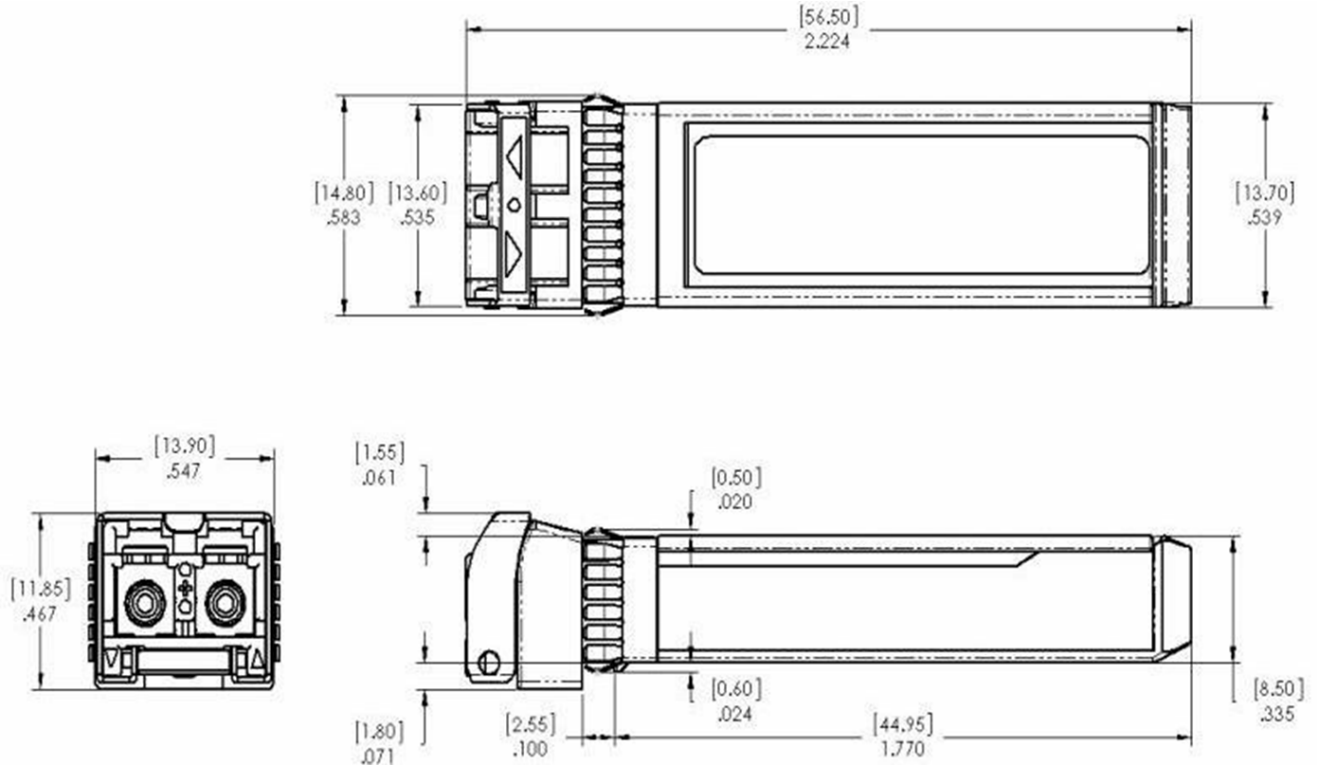

*Производитель оставляет за собой право изменять внешний вид, технические характеристики и комплектацию без уведомления.
Подтвержденная, протестированная лабораторная программно-аппаратная совместимость с моделями серий: ДатаРу КС К9200, ДатаРу КС К9300, ДатаРу КС К9500.

DataPy — российский вендор технологических решений и сервисов. Компания производит серверное и сетевое оборудование, системы хранения данных, решения для высоконагруженных СУБД и бизнес-критичных приложений.

Компания DataPy предоставляет услуги в области консалтинга по продуктам для обработки Big Data, ERP-решениям и другим бизнес-приложениям, занимается сервисной поддержкой цифрового рабочего пространства и аутсорсингом печати, предоставляет услуги облачных сервисов.

+7 495 120 48 08
info@dataru.ru
Москва, Павелецкая площадь, 2, стр. 1
www.dataru.ru

ЭКСПЕРТИЗА·ТЕХНОЛОГИИ·ВОЗМОЖНОСТИ